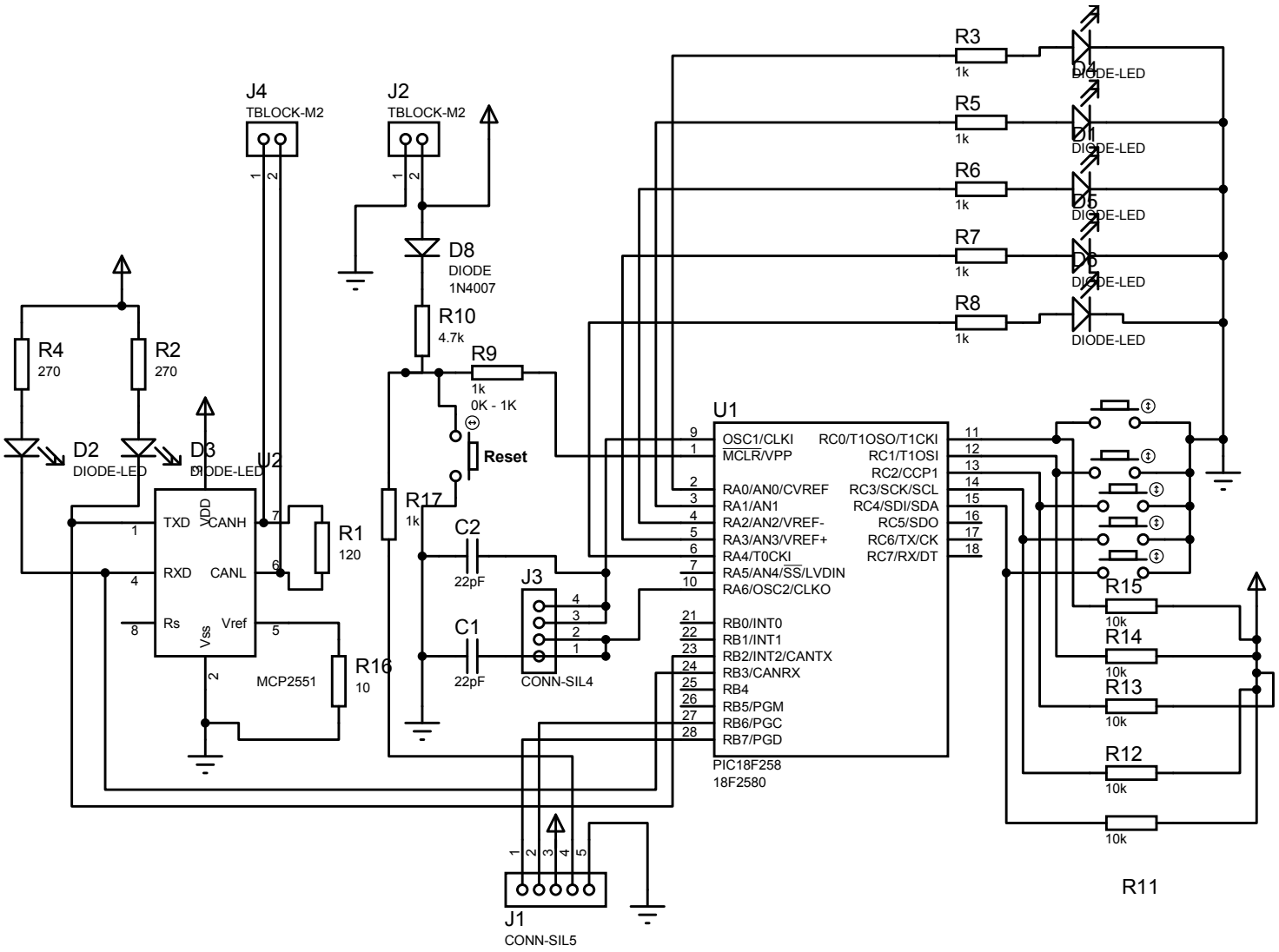

Conector Programación -> SIL5
Cristal de Quarzo -> SIL4

Power (+5Vcc) -> J2
BUS CAN -> J4

Notas:

1- La resistencia R9 puede ser 0 Ohmios a 1K (yo le pongo un puente)
2- La resistencia R1 (120)solo se instalará en el caso de que el nodo sea FINAL.